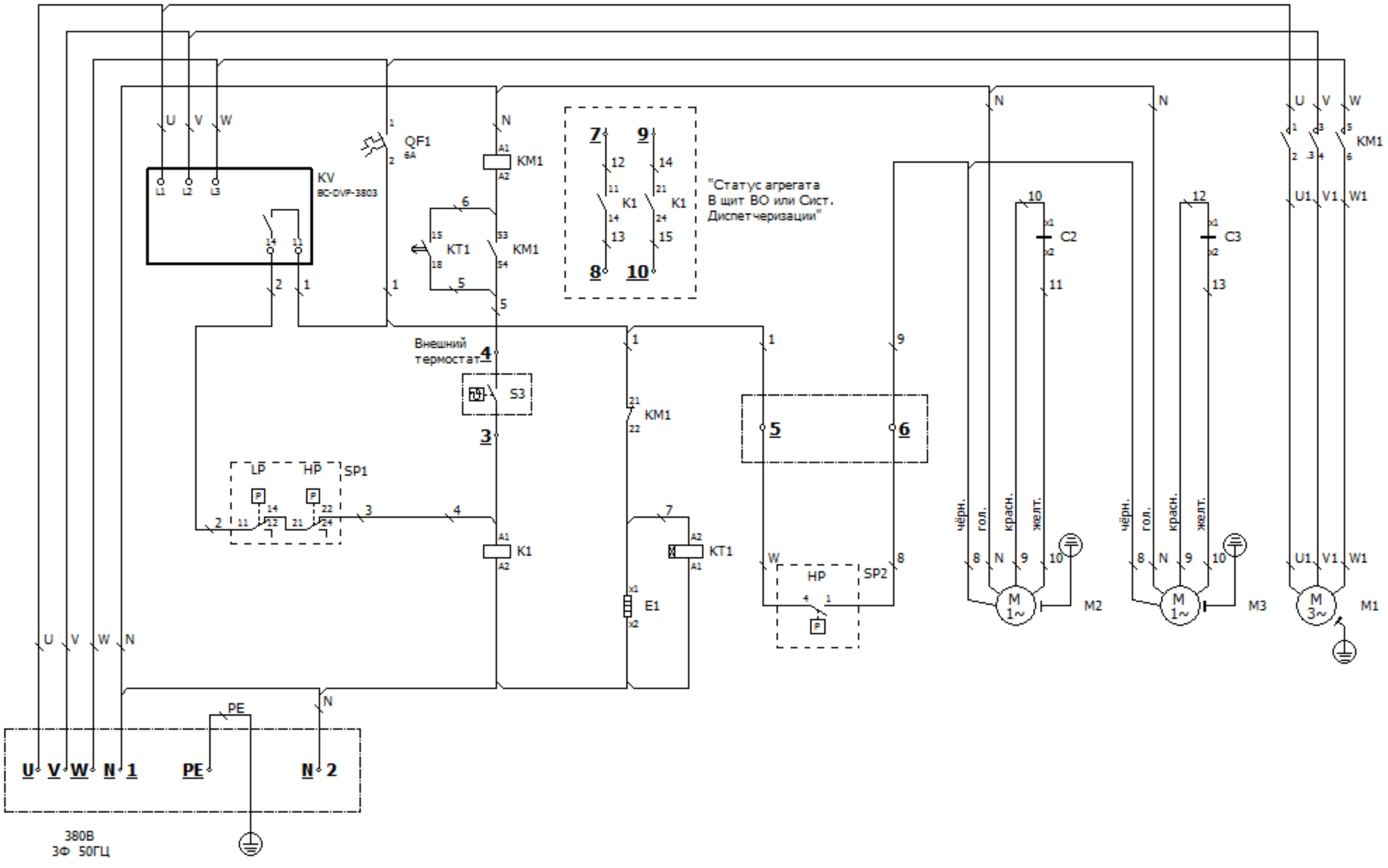
U V W
QF1
6A
KV
BC-DVP-3803
L1 L2 L3
KM1
KT1
K1
"Статус агрегата
В щит ВО или Сист.
Диспетчеризации"
Внешний
термостат
S3
LP HP SP1
HP SP2
E1
C2
C3
чёрн.
гол.
красн.
желт.
M1
M2
M3
PE
N
U V W N 1
PE
N 2
380В
3Ф 50ГЦ